THIS DRAWING IS UNPUBLISHED.
VERTRAULICHE UNVEROEFFENTLICHTE ZEICHNUNG
RELEASED FOR PUBLICATION ,1997
FREI FUER VEROEFFENTLICHUNG
© COPYRIGHT 1997 BY AMP INCORPORATED. ALL RIGHTS RESERVED.
ALLE RECHTE VORBEHALTEN

MATED WITH:
PASSEND ZU:
BG1

LOC	DIST
AI	-

PROJEKT NR.: -

REVISIONS
AENDERUNGEN

P	LTR	DESCRIPTION BESCHREIBUNG	DATE	DWN	APVD
	A7	ECR-17-013084	2APR18	SG	MKO

Notes:

1. Material: zink diecast
   sealing: Neoprene
2. Finish: powder coated
   varnish black
   Chromolux-k/blue passivation
3. Varnish on the inside not necessarily

Bemerkungen:

1. Material: Zink-Druckguß Legierung
   Dichtung: Neoprene
2. Oberfläche: Pulverbeschichtung
   Lackierung schwarz
   Chromolux-k/blue passivation
3. Lackierung im Gehäuseinnere ist nicht notwendig

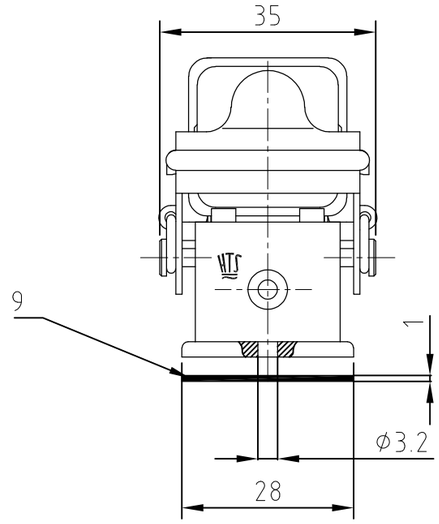

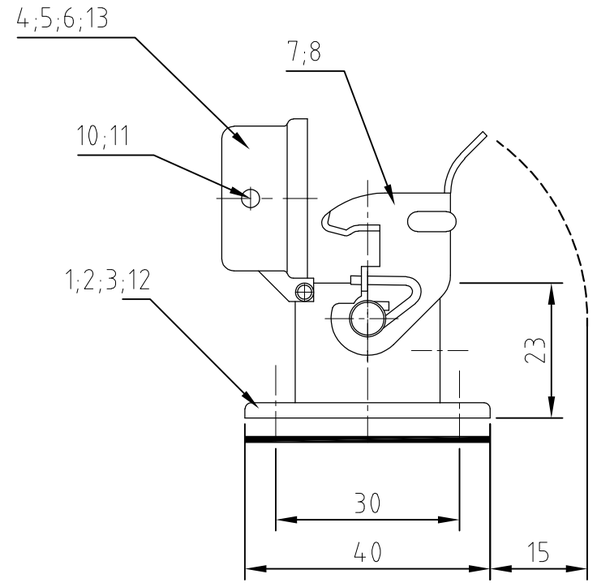

Montageausschnitt
Panel cut-out

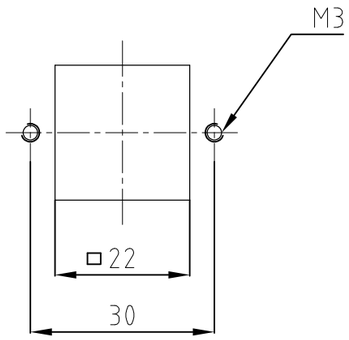

OBSOLETE	OBSOLETE		OBSOLETE				DESCRIPTION / BENENNUNG	MATERIAL	SURFACE / OBERFLÄCHE	COLOR / FARBE	ITEM NO. POS.	NOTES
1							Deckel HA/cover	Zink/zinc diecast	Chromolux-k/blue passivation	schwarz/black	13	
1							Anbaugehäuse HA-EMV surface mounted housing bottom entry	Zink/zinc diecast	Chromolux-k/blue passivation	schwarz/black	12	
					2		LB-Bügelbolzen/clip bolt	V2A/stainl. steel			11	
				2		2	LB-Bügelbolzen/clip bolt	Stahl/steel		blau/blue	10	
1	1	1	1	1	1		Flanschdichtung/flanged seal	Neoprene	verzinkt/zink plated	schwarz/black	9	
	1			1			LB-Bügel/side clip	V2A/stainl. steel			8	
1		1	1		1		LB-Bügel/side clip	Stahl/steel	verzinkt/zink plated	blau/blue	7	
	1						Deckel HA/cover	Zink/zinc diecast		unlackiert/without varnish	6	
				1	1		Deckel HA/cover	Zink/zinc diecast		black/schwarz	5	
		1	1				Deckel HA/cover	Zink/zinc diecast		grau/grey	4	
	1						Anbaugehäuse HA surface mounted housing bottom entry	Zink/zinc diecast		unlackiert/without varnish	3	
				1	1		Anbaugehäuse HA surface mounted housing bottom entry	Zink/zinc diecast		black/schwarz	2	
		1	1				Anbaugehäuse HA surface mounted housing bottom entry	Zink/zinc diecast		grau/grey	1	
0-4	5-2	1-2	0-3	0-2	0-1							
HA-EMV.3.AGD-LB	HA-K.3.AGD-LB	HA.3.AGD-LB	HA.3.AGD-LB	HA-K.3.AGD-LB	HA.3.AGD-LB							

ORDERING TEXT / BESTELLTEXT

THIS DRAWING IS A CONTROLLED DOCUMENT FOR AMP INCORPORATED. IT IS SUBJECT TO CHANGE AND THE CONTROLLING ENGINEERING ORGANIZATION SHOULD BE CONTACTED FOR THE LATEST REVISION.
DIESES ZEICHNUNGSDOKUMENT WIRD DURCH AMP INCORPORATED KONTROLLIERT. AENDERUNGEN, DIE DEM TECHNISCHEN FORTSCHRITT DIENEN, SIND VORBEHALTEN. DEN JEWEILS LETZTGUELTIGEN AENDERUNGSSTAND ERFAHREN SIE AUF ANFRAGE.

DIMENSIONS: DIMENSIONEN: mm

TOLERANCES UNLESS OTHERWISE SPECIFIED: ALLGEMEINTOLERANZEN
n. ISO 8015
n. ISO 2768 - mH -E
n. DIN 16901 - 140
0 PLC #-
1 PLC #-
2 PLC #-
3 PLC #-
ANGLES /WINKEL #-

MATERIAL 1
FINISH /OBERFLAECHE/FARBE 2

DWN	Schneider	22.06.2001
CHK	Schweiger	22.06.2001
APVD	-	-
PRODUCT SPEC PRODUKTSPEZ.	108-74000	
APPLICATION SPEC VERARBEITUNGSSPEZ.	114-74002	
WEIGHT GEWICHT	30 g	

TE Connectivity

NAME
SURFACE MOUNTED HOUSING BOTTOM ENTRY
Anbaugehäuse HA.3.AGD-LB

SIZE	CAGE CODE	DRAWING NO ZEICHNUNGS-NR.	RESTRICTED TO NUR FUER
A3	00779	C-1102106	-

CUSTOMER DRAWING /KUNDENZEICHNUNG | MASSSTAB 1:1 | BLATT 1 OF VON 1 | REV A7