Alle Rechte vorbehalten/ *All rights reserved*

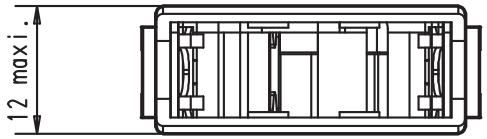

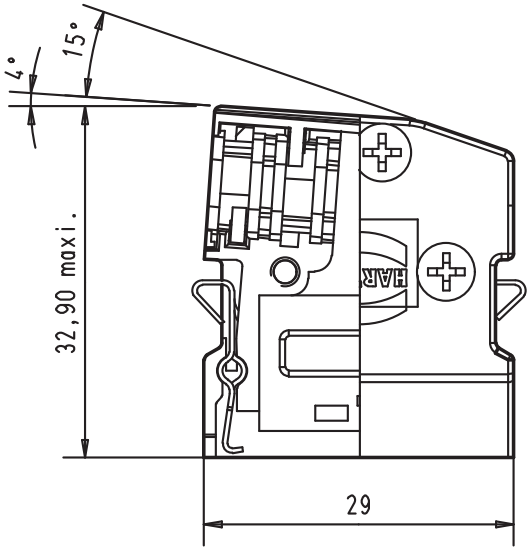

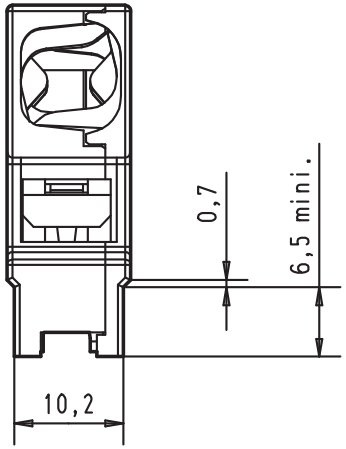

6.2	8					Dat.	Name		*har.mik®* I/O pin/socket	Maßstab/ *Scale*
					Detail.	30-AUG-00	Alspace	All Dim. in mm Orig. Size DIN A 4	20 poles cover with right angled cable entry	1,5:1
ø mini	ø maxi				Insp.					
					Stand.					
Valid for cable		27941	30-AUG-00	Alspace	HARTING EURL F-95972 Paris				TB 60 03 020 0555	Blatt/*Page* 1/1
		Mod.	Dat.	Name					Sub.	