© 2019 TE Connectivity. All Rights Reserved.

REVISIONS					
P	LTR	DESCRIPTION	DATE	DWN	APVD
	A	neuer Artikel	09AUG2001	-	-
	A1	CAVITY INFO UPDATED	15FEB2016	PKS	RRP
	A2	NEW PART NUMBER ADDED	11JUL2017	BW	SV
	A3	REVISED PER ECR-19-007149	16MAY2019	BDA	SV

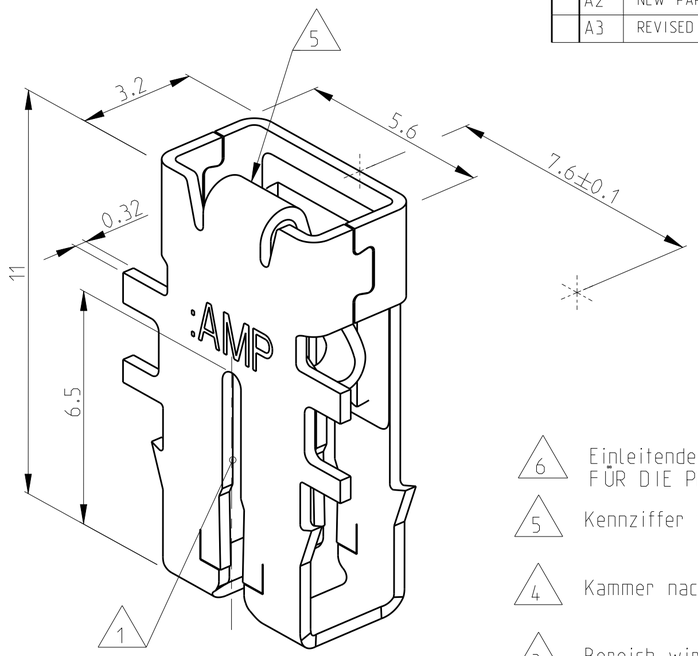

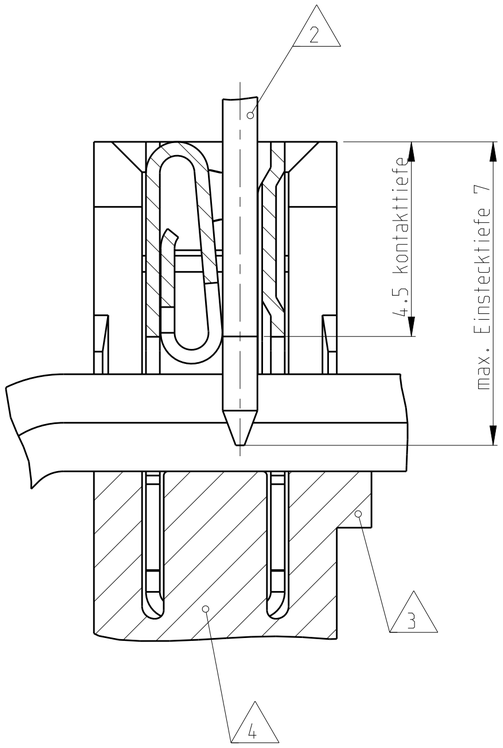

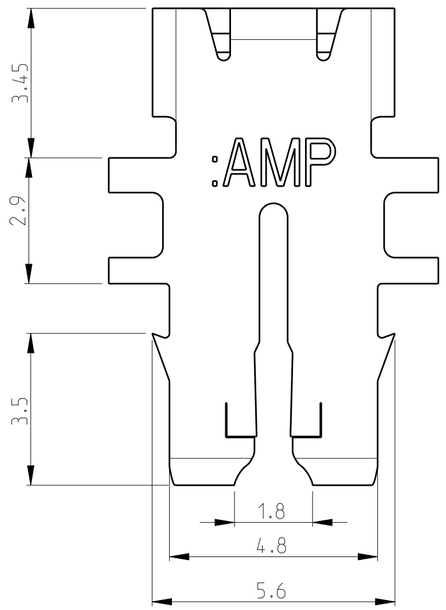

6 Einleitende teil - NICHT FREIGEGEBEN FÜR DIE PRODUKTION

5 Kennziffer für Lackdrahtbereich (26)

4 Kammer nach Zeichnung C-2232896

3 Bereich wird beim Kontaktieren abgetrennt

2 Flachstecker, gabelförmig, 4.8x0.8mm

1 Kontakt geeignet für:
a) Lackdraht einfach oder doppelt ∅0.9...1.12mm

	PART NO	REV.	PCS.	Material	SURFACE COLOR	DESCRIPTION	ITEM NO
6	1534234-2	1	-	CuNiSi	versilbert	MAG-MATE Kontakt	-
	1534234-1	A	-	CuNiSi	vorverzinnt	MAG-MATE Kontakt	-

THIS DRAWING IS A CONTROLLED DOCUMENT.

DIMENSIONS: mm

TOLERANCES UNLESS OTHERWISE SPECIFIED:
0 PLC ±
1 PLC ±
2 PLC ±
3 PLC ±
4 PLC ±
} 0.2
ANGLES ±1°

MATERIAL - -

FINISH - -

DWN 06AUG2001 S.Schuhmacher
CHK 08AUG2001 H.Plößer
APVD -
PRODUCT SPEC -
APPLICATION SPEC 114-2046
WEIGHT -

TE Connectivity

NAME MAG-MATE Kontakt mit Steckhuelse 4.8mm -

SIZE	CAGE CODE	DRAWING NO	RESTRICTED TO
A2	00779	C-1534234	

CUSTOMER DRAWING | SCALE 10:1 | SHEET 1 OF 1 | REV A3